TTK 172 ECO

RU

РУКОВОДСТВО ПО ЭКСПЛУАТАЦИИ

ОСУШИТЕЛЬ ВОЗДУХА

TROTEC

TRT-BA-TTK172ECO-TC-001-RU

Оглавление

Указания к руководству по эксплуатации 1
Безопасность 2
Информация об устройстве 4
Транспортировка и хранение 5
Монтаж и установка 6
Обслуживание 10
Неисправности и неполадки 13
Техобслуживание 15
Техническое приложение 19
Утилизация 22

Указания к руководству по эксплуатации

Символы

Предупреждение об электрическом напряжении
Этот символ указывает на то, что за счет электрического напряжения существуют опасности для жизни и здоровья людей.

Предупреждение
Сигнальное слово обозначает опасность со средней степенью риска, которая, если не предотвратить ее, может привести к смерти или тяжелой травме.

Осторожно!
Сигнальное слово обозначает опасность со средней степенью риска, которая, если не предотвратить ее, может привести к незначительной или умеренной травме.

Указание
Сигнальное слово указывает на важную информацию (например, на материальный ущерб), но не на опасности.

Информация
Указания с этим символом помогут Вам быстро и надежно выполнять соответствующие работы.

Соблюдать руководство
Указания с этим символом указывают Вам на то, что необходимо соблюдать руководство по эксплуатации.

Актуальную версию руководства по эксплуатации Вы найдете на сайте:

TTK 172 ECO

http://hub.trotec.com/?id=39523

Правовое указание

Данная документация заменяет все предыдущие версии. Без письменного разрешения Trotec GmbH & Co. KG запрещается в какой-либо форме воспроизводить или с использованием электронных систем обрабатывать, размножать или распространять части данной документации. Оставляем за собой право на технические изменения. Оставляем за собой все права. Названия товаров используются без гарантии свободной применимости и, в основном, соблюдения написания производителей. Все названия товаров зарегистрированы.

Мы оставляем за собой право на конструктивные изменения в интересах постоянного усовершенствования продукта, а также на изменения формы и цвета.

Объем поставки может отличаться от иллюстраций продуктов. Настоящая документация была составлена с необходимой тщательностью. Trotec GmbH & Co. KG не берет на себя никакой ответственности за возможные ошибки и упущения.

© Trotec GmbH & Co. KG

Гарантия и ответственность

Устройство соответствует основным требованиям положений ЕС, предъявляемым к безопасности и охране здоровья, и было неоднократно проверено на заводе-изготовителе на безупречное функционирование.

Если все же возникнут неисправности, которые невозможно устранить с помощью мер в главе "Неисправности и неполадки", то обратитесь к Вашему дилеру или партнеру по договору.

В случае использования гарантии указать номер устройства (см. заднюю сторону устройства).

При несоблюдении предписаний производителя, законодательных требований или в случае самовольных изменений, производимых с устройствами, производитель не несет ответственности за возникший в результате этого ущерб. Изменения устройства или не авторизованная замена отдельных деталей могут существенно ухудшить электрическую безопасность данного продукта и ведут к потере гарантии. Исключается любая ответственность за нанесение травм и причинение материального ущерба, вызванные тем, что устройство использовалось вопреки указаниям, приведенным в данном руководстве по эксплуатации. Мы оставляем за собой право без предварительного уведомления вносить технические изменения, касающиеся дизайна и исполнения, возникающие в результате постоянного дальнейшего развития и усовершенствования продукта.

Мы не несем ответственности за ущерб, причиненный в результате использования не по назначению. В этом случае теряют силу также и гарантийные обязательства.

Безопасность

Внимательно прочитайте данное руководство перед вводом в эксплуатацию / использованием и всегда храните его в непосредственной близости от места установки устройства или на самом устройстве!

- Не эксплуатируйте устройство во взрывоопасных помещениях.
- Не эксплуатируйте устройство в агрессивной атмосфере.
- Устанавливайте устройство вертикально и стабильно.
- После влажной очистки дайте устройству высохнуть. Не эксплуатируйте его в мокром состоянии.
- Не используйте устройство, если у Вас влажные или мокрые руки.
- Не подвергайте устройство прямому воздействию струй воды.
- Никогда не вставляйте посторонние предметы или конечности в устройство.
- Не закрывайте и не транспортируйте устройство во время работы.
- Не садитесь на устройство.
- Устройство – не игрушка. Не подпускайте к нему детей и зверей. Используйте устройство только под присмотром.
- Перед каждым использованием устройства проверьте его принадлежности и подключаемые компоненты на возможное наличие повреждений. Не используйте неисправные устройства или части устройства.
- Убедитесь в том, что все расположенные снаружи устройства электрические кабели защищены от повреждений (например, животными). Ни в коем случае не используйте устройство с поврежденным электрокабелем или разъемом для подключения к сети!
- Электропитание должно соответствовать данным в главе "Технические характеристики".
- Вставьте вилку сетевого кабеля в сетевую розетку с надлежащим предохранителем.
- Выбирайте удлинители сетевого кабеля с учетом мощности устройства, длины кабеля и цели применения. Полностью разматывайте удлинительный кабель. Избегайте электрической перегрузки.
- Перед проведением работ по техобслуживанию, техуходу или ремонту устройства выньте сетевой кабель из розетки, взявшись за вилку.
- Отключайте устройство и вынимайте сетевой кабель из розетки, если Вы не используете устройство.
- Ни в коем случае не используйте устройство, если Вы обнаружите повреждения вилки и сетевого кабеля. Поврежденные сетевые кабели представляют собой серьезную опасность для здоровья.
- Соблюдайте условия хранения и эксплуатации (см. главу "Технические характеристики").
- Убедитесь в том, что места впуска и выпуска воздуха не закрыты.
- Обеспечьте, чтобы на стороне всасывания никогда не было загрязнений и посторонних предметов.
- Транспортируйте устройство только в вертикальном положении и с опорожненной емкостью для конденсата или опорожненным шлангом для слива конденсата.
- Перед хранением или транспортировкой слейте собравшийся конденсат. Не пейте его. Существует опасность для здоровья!

Использование по назначению

Используйте устройство только для сушки воздуха в помещении и удаления из него влаги с соблюдением технических характеристик.

К использованию по назначению относятся:

- удаление влаги и сушка:
  - гостиных, спален, душевых и подвалов
  - прачечных, летних домиков, жилых автоприцепов, катеров
- постоянное поддержание сухого воздуха в:
  - складах, архивах, лабораториях, гаражах
  - ванных комнатах, душевых помещениях, раздевалках и т.д.

Использование не по назначению

- Не устанавливайте устройство на мокрое или залитое водой основание.
- Не кладите на устройство предметы, например, одежду.
- Не эксплуатируйте устройство на открытом воздухе.
- Самовольные конструкционные изменения, пристройки или переоборудование устройства запрещены.
- Другая эксплуатация или другое управление, нежели описанные в данном руководстве, не допускаются. При несоблюдении этих условий теряет силу любая ответственность и право на предоставление гарантии.

Квалификация персонала

Лица, использующие данное устройство, должны:

- осознавать опасности, возникающие при работах с электрооборудованием во влажном окружении;
- прочитать и понять руководство по эксплуатации, в особенности, главу "Безопасность".

Работы по техобслуживанию, для которых необходимо открывать корпус, разрешается проводить только специализированной фирме по холодильному и климатическому оборудованию или компании Trotec.

Остаточные опасности

Предупреждение об электрическом напряжении
Работы с электрическими компонентами разрешается проводить только авторизованной специализированной фирме!

Предупреждение об электрическом напряжении
Перед проведением любых работ с устройством вынимайте вилку сетевого кабеля из сетевой розетки!
Выньте сетевой кабель из сетевой розетки, взявшись за вилку.

Предупреждение
От данного устройства могут исходить опасности, если оно используется не проинструктированными лицами, ненадлежащим образом или не по назначению! Обращайте внимание на квалификацию персонала!

Предупреждение
Устройство – не игрушка и не должно попадать в детские руки.

Предупреждение
Не оставляйте упаковочный материал без присмотра. Он может стать опасной игрушкой для детей.

Указание
Не эксплуатируйте устройство без вставленного воздушного фильтра!
Без воздушного фильтра внутреннее пространство устройства сильно загрязняется, что может привести к уменьшению мощности и повреждению устройства.

Поведение в экстренном случае

1. В экстренном случае отсоедините устройство от электросети: Отключайте устройство и вынимайте соединительный кабель из сетевой розетки, взявшись за вилку.
2. Не подключайте неисправное устройство к электросети.

Информация об устройстве

Описание устройства

С помощью принципа конденсации устройство обеспечивает автоматическое удаление влаги из воздуха в помещении.

Вентилятор всасывает влажный воздух помещения на впуске воздуха через воздушный фильтр, испаритель и расположенный за ним конденсатор. В холодном испарителе воздух помещения охлаждается до температуры ниже точки росы. Содержащийся в воздухе водяной пар в виде конденсата или росы осаждается на пластины испарителя. Осушенный и охлажденный воздух слегка подогревается в конденсаторе и вновь выпускается. Приготовленный таким образом сухой воздух смешивается с воздухом в помещении. В результате постоянной циркуляции воздуха помещения через устройство уменьшается влажность воздуха в помещении, где оно установлено.

В зависимости от температуры воздуха и относительной влажности воздуха конденсирующая вода постоянно или во время периодических фаз оттаивания капает через интегрированный сливной патрубок в расположенную под ним емкость для конденсата. В ней для измерения уровня имеется поплавок.

Для управления и контроля функционирования устройство имеет панель управления.

Как только в емкости для конденсата достигается максимальный уровень или если емкость для конденсата неправильно вставлена, на панели управления загорается контрольная лампочка емкости для конденсата (см. главу "Элементы управления"). Устройство отключается. Контрольная лампочка емкости для конденсата гаснет только после вставки опорожненной емкости для конденсата.

Опционально конденсат можно слить с помощью шланга через патрубок.

Устройство обеспечивает снижение относительной влажности воздуха примерно до 30 %.

Вследствие возникающего при эксплуатации теплоизлучения температура в помещении может немного повыситься.

Иллюстрация устройства

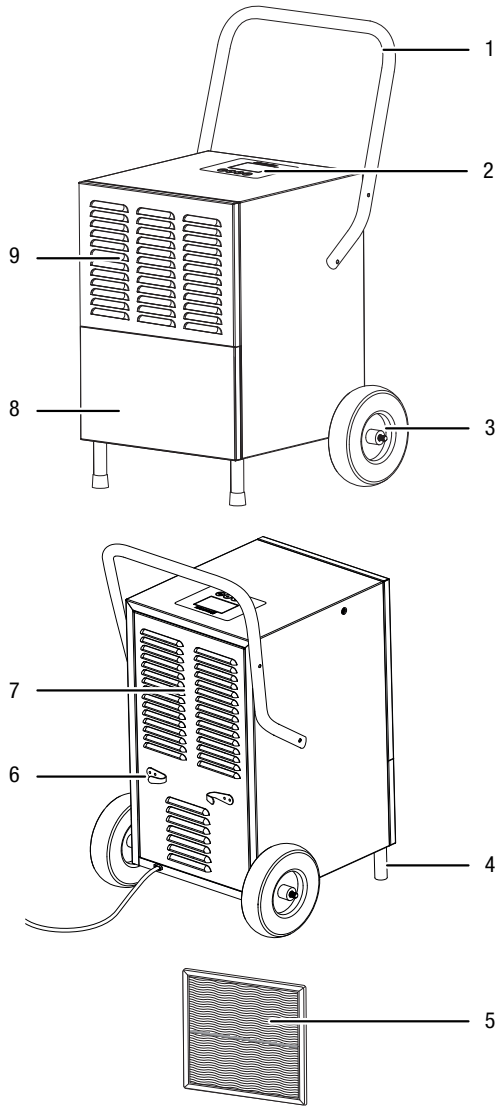

№	Название
1	Ручка для транспортировки
2	Панель управления
3	Колесо для транспортировки
4	Ножка
5	Воздушный фильтр
6	Намотка сетевого кабеля
7	Выпуск воздуха
8	Емкость для конденсата (за крышкой)
9	Место впуска воздуха с воздушным фильтром

Транспортировка и хранение

Перед каждой транспортировкой соблюдайте следующие указания:

- Выключите устройство.
- Вынимайте сетевой кабель из сетевой розетки, взявшись за вилку.
- Слейте оставшийся конденсат из устройства и шланга для слива конденсата (см. главу "Техобслуживание").
- Для облегчения транспортировки устройство имеет колеса.

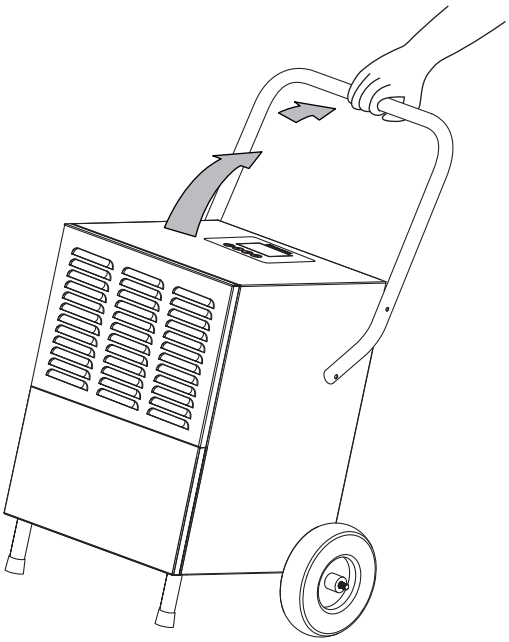

- Не используйте сетевой кабель для перемещения устройства.
- Передвигайте устройство только по ровной и сухой поверхности.

После каждой транспортировки соблюдайте следующие указания:

- После транспортировки установите устройство вертикально.
- Оставьте устройство постоять на 12 - 24 часа, чтобы в компрессоре смог собраться конденсат. Вновь включайте устройство только через 12 - 24 часа!
  В противном случае может быть поврежден компрессор и устройство не сможет больше функционировать. В этом случае теряет силу гарантийное обязательство.

Хранение

Перед каждым хранением соблюдайте следующие указания:

- Слейте оставшийся конденсат из устройства и шланга для слива конденсата (см. главу "Техобслуживание").
- Перед хранением опорожняйте и очистите емкость для конденсата.

При неиспользовании устройства соблюдайте следующие условия хранения:

- в сухом месте, защищенном от мороза и жары
- в вертикальном положении в защищенном от пыли и прямых солнечных лучей месте
- при необходимости в защищающем от попадания пыли чехле
- не ставить на устройство другие устройства или посторонние предметы, чтобы не допустить повреждений устройства

Монтаж и установка

Объем поставки

- 1 устройство
- 1 воздушный фильтр
- 2 колеса для транспортировки
- 1 ручка для транспортировки
- 1 ось
- 2 проволочные скобы
- 2 ножки
- 6 больших винтов
- 9 маленьких винтов
- 1 руководство

Распаковка устройства

1. Откройте коробку и выньте устройство.
2. Полностью удалите упаковку с устройства.
3. Полностью отмотайте сетевой кабель. Проследите за тем, чтобы сетевой кабель не был поврежденным, и не повредите его при разматывании.

Монтаж

Монтаж колес для транспортировки

Перед первым вводом в эксплуатацию необходимо закрепить на устройстве колеса для транспортировки и оси. Для этого действуйте следующим образом:

✓ Набор колес прилагается.

1. Проверьте комплектность набора колес.

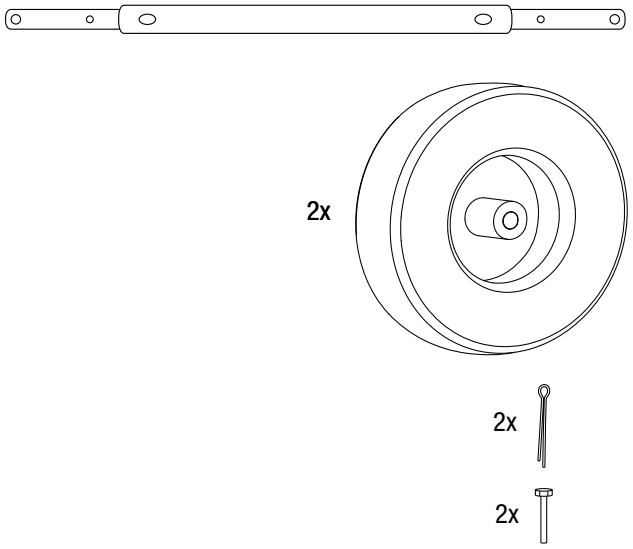

2. Закрепите оси двумя винтами на задней нижней стороне устройства.

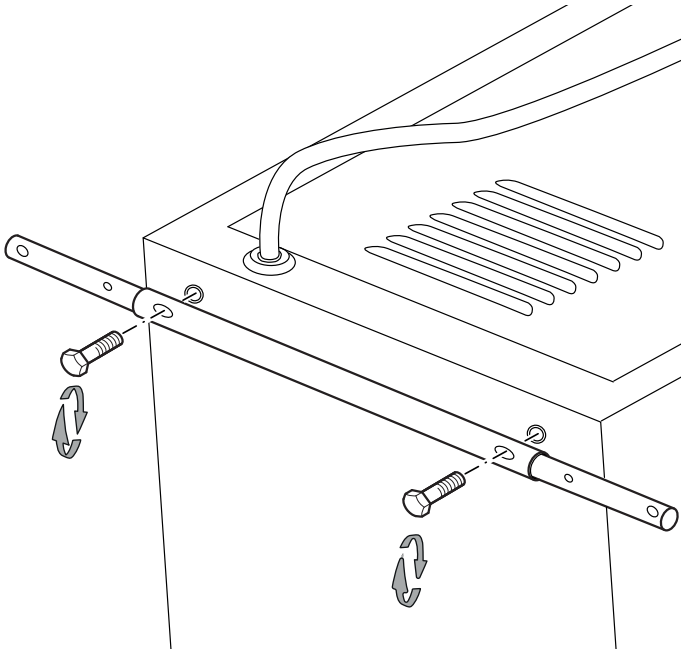

3. Наденьте оба колеса для транспортировки на ось.

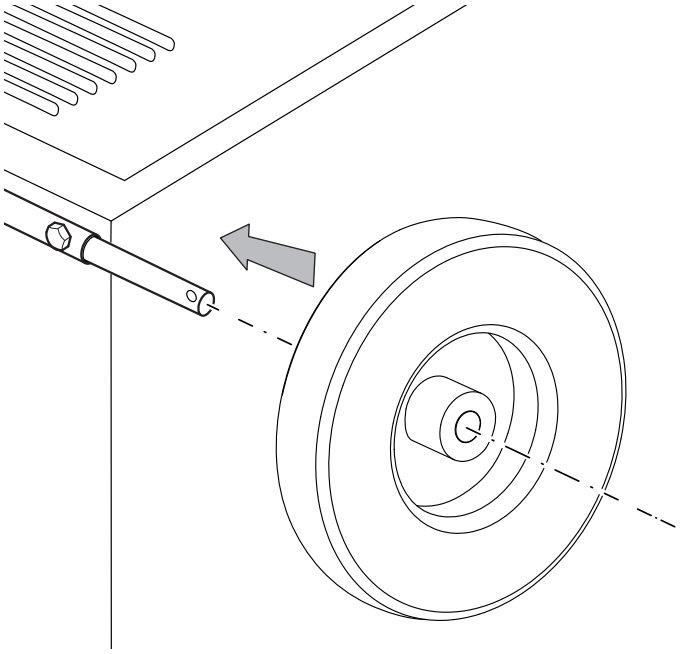

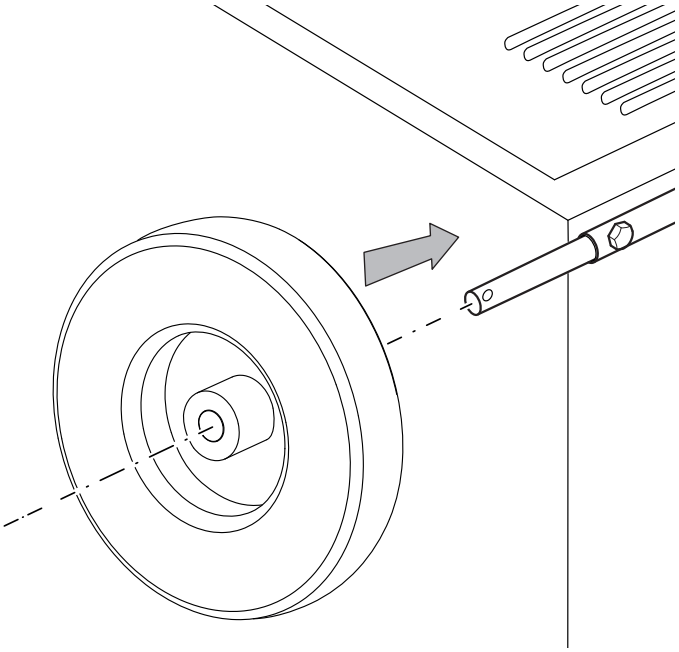

4. Проведите проволочные скобы через наружные отверстия на оси.

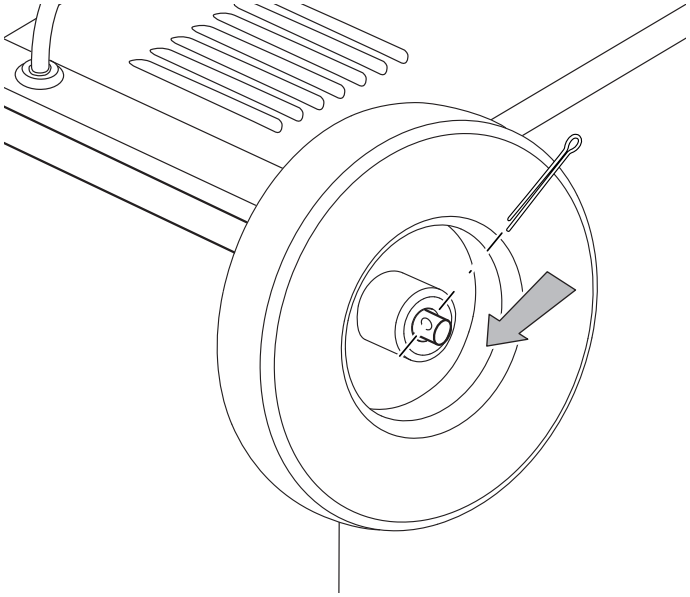

5. Плоскогубцами отогните наружные концы проволочной скобы наружу.

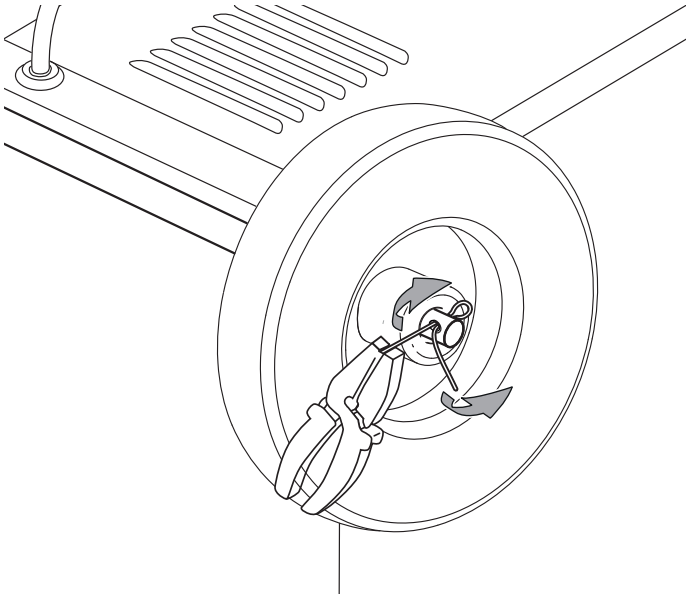

Монтаж ножек

Перед первым вводом в эксплуатацию необходимо закрепить на устройстве обе ножки. Для этого действуйте следующим образом:

1. Смонтируйте обе ножки с помощью соответственно 4 винтов на передней нижней стороне устройства.

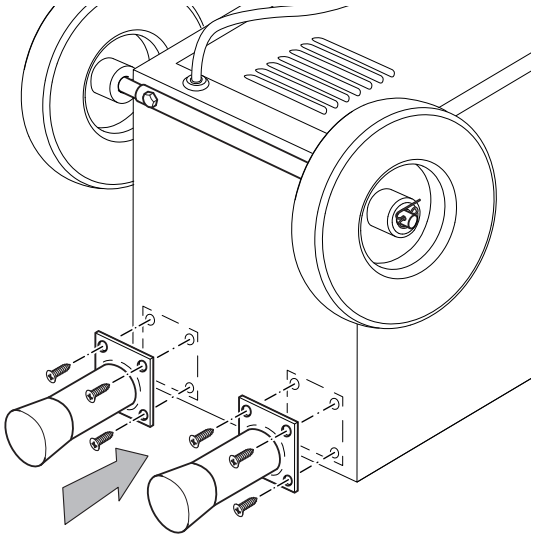

- После монтажа установите устройство вертикально на колеса для транспортировки и ножки.
- Оставьте устройство постоять на 12 - 24 часа, чтобы в компрессоре смог собраться конденсат. Вновь включайте устройство только через 12 - 24 часа! В противном случае может быть поврежден компрессор и устройство не сможет больше функционировать. В этом случае теряет силу гарантийное обязательство.

Монтаж ручки для транспортировки

Перед первым вводом в эксплуатацию необходимо закрепить на устройстве ручку для транспортировки. Для этого действуйте следующим образом:

1. Смонтируйте ручку с помощью четырех винтов на обеих сторонах устройства.

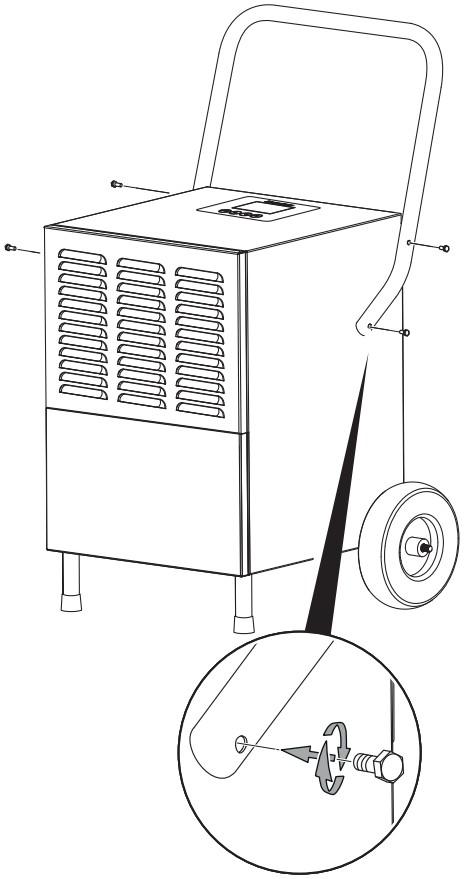

Ввод в эксплуатацию

При установке устройства соблюдайте минимальные расстояния к стенам и предметам в соответствии с главой "Технические характеристики".

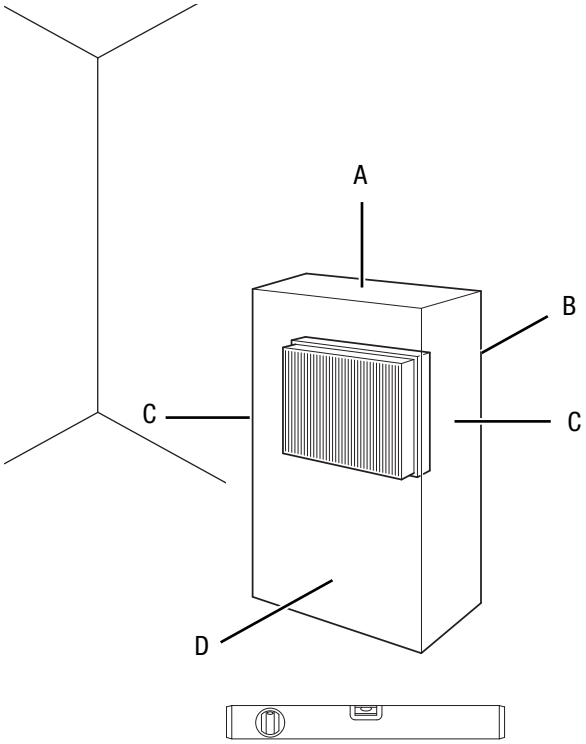

- Перед повторным вводом устройства в эксплуатацию проверьте состояние сетевого кабеля. В случае сомнений в его безупречном состоянии позвоните в сервисную службу.
- Устанавливайте устройство вертикально и стабильно.
- Избегайте мест спотыкания при прокладке сетевого кабеля или других электрических кабелей, в особенности при установке устройства в середине помещения. Используйте кабельные перемычки.
- Убедитесь в том, что удлинители кабеля полностью размотаны и отмотаны.
- Устанавливайте устройство на достаточном расстоянии от источников тепла.
- Следите за тем, чтобы занавеси или другие предметы не препятствовали потоку воздуха.
- При установке устройства, особенно во влажных помещениях, пользователь должен предохранить устройство с помощью соответствующего предписаниям приспособления защитного отключения.
- Не наклоняйте устройство более чем на 45° при перемещении его в помещении установки, т.к. в противном случае Вы можете повредить его.

Вставка воздушного фильтра

Указание

Не эксплуатируйте устройство без вставленного воздушного фильтра!
Без воздушного фильтра внутреннее пространство устройства сильно загрязняется, что может привести к уменьшению мощности и повреждению устройства.

- Перед включением убедитесь в том, что установлен воздушный фильтр.

A.

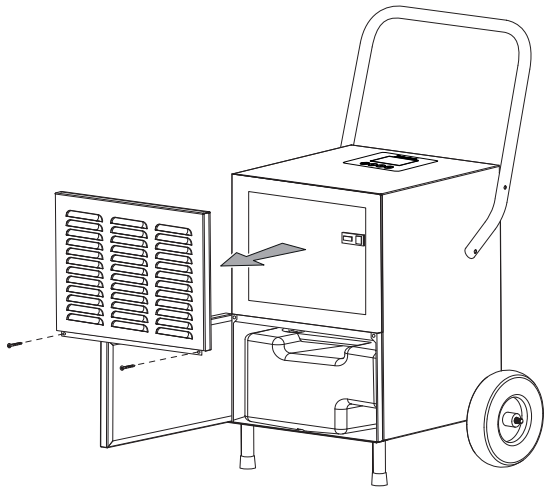

B.

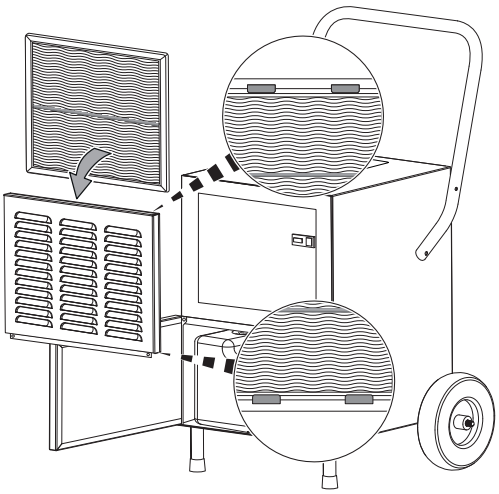

C.

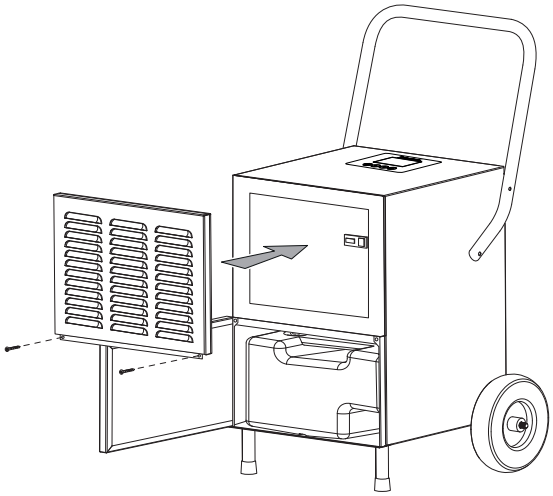

Вставка емкости для конденсата

- Убедитесь в том, что поплавок правильно вставлен в емкость для конденсата.
- Убедитесь в том, что емкость для конденсата опорожнена и правильно вставлена.

Подключение сетевого кабеля

- Вставьте вилку сетевого кабеля в сетевую розетку с надлежащим предохранителем.

Обслуживание

- Не оставляйте открытыми двери и окна.
- После включения устройство работает полностью автоматически.
- Компрессор включается примерно через 3 минуты после включения устройства.
- Вентилятор работает постоянно в режиме удаления влаги до достижения настроенного заданного значения. Вентилятор продолжает работать ок. 3 минут, после чего он отключается.

Элементы управления

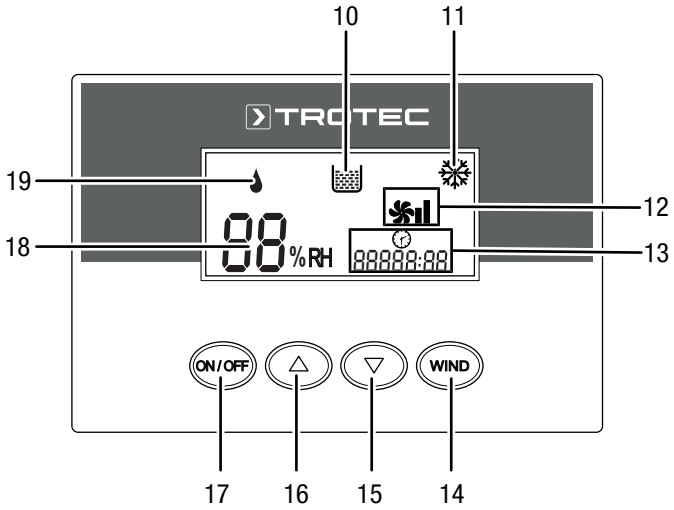

№	Название	Значение
10	Индикатор *Полная емкость для конденсата*	Показывается при полном или неправильно вставленной емкости для конденсата
11	Индикатор *Удаление льда*	Показывается при работающем автоматическом удалении льда
12	Индикатор *Скорость вентилятора*	Индикатор скорости вентилятора: = низкая = высокая
13	Индикатор *Счетчик часов работы*	Индикатор часов работы: 5 разрядов для часов 2 разряда для минут
14	Кнопка *WIND*	Настройка скорости вентилятора: = низкая = высокая
15	Кнопки со стрелками	Уменьшение нужной относительной влажности воздуха в помещении
16		Повышение нужной относительной влажности воздуха в помещении
17	Кнопка *ON/OFF*	Кнопка вкл./выкл.: включение или выключение устройства
18	Индикатор *Влажность воздуха в помещении / диагностика неисправностей*	Показывает актуальную относительную влажность воздуха в помещении Показывает нужную относительную влажность воздуха в помещении во время настройки Показывает сообщения диагностики неисправностей (см. главу "Коды неисправностей")
19	Индикатор *Удаление влаги*	Показывается при текущем удалении влаги и мигает, если компрессор не работает

Включение устройства

После того как Вы установите устройство в готовом к работе состоянии, как описано в главе "Ввод в эксплуатацию", Вы можете включить его.

> **Указание**
> Эксплуатируйте устройство только в вертикальном положении, т.к. в противном случае может быть поврежден компрессор.

1. Нажмите кнопку *ON/OFF* (17).
   ⇨ Устройство запускается с функцией удаления влаги.

Настройка режима работы

Настройка нужной относительной влажности воздуха

Вы можете в любой момент изменить нужную относительную влажность воздуха в помещении.

1. Нажмите кнопки со стрелками (15, 16), чтобы настроить нужную относительную влажность воздуха в помещении. Диапазон настройки составляет от 10 % до 95 % с шагами по 1 %.
   ⇨ Если удерживать одну из кнопок со стрелками нажатой, то настройка выполняется быстрее.
   ⇨ Нужная относительная влажность воздуха в помещении показывается примерно в течение 10 секунд на индикаторе *Влажность воздуха в помещении / диагностика неисправностей* (18), после этого вновь показывается актуальная относительная влажность воздуха в помещении.

Настройка скорости вентилятора

Вы можете в любой момент выбрать низкую или высокую скорость вентилятора.

1. Нажмите кнопку *WIND* (14), чтобы выбрать низкую или высокую температуру вентилятора.
   ⇨ Выбранная температура вентилятора показывается на индикаторе *Скорость вентилятора* (12).

Удаление влаги

Устройство работает до достижения нужной относительной влажности воздуха в помещении. После этого компрессор отключается, а вентилятор продолжает работать и выключается с задержкой. При превышении нужной относительной влажности воздуха в помещении компрессор и вентилятор вновь включаются.

Нужную относительную влажность воздуха в помещении можно настроить в любой момент, диапазон настройки составляет от 10 % до 95 % с шагами по 1%.

> **Информация**
> Диапазон эффективного удаления влаги из воздуха находится между 30 % и 80 %, даже если устройство позволяет настраивать нужную относительную влажность воздуха от 10 % до 95 %.

Вы можете в любой момент выбрать низкую или высокую скорость вентилятора.

Функция памяти

При кратковременных исчезновениях напряжения сети устройство запоминает нужную относительную влажность воздуха в помещении и выбранную скорость вентилятора. При восстановлении электропитания устройство запускается автоматически.

Функция автоматического отключения

Если емкость для воды наполнена, неправильно вставлена или достигнута нужная влажность воздуха в помещении, то устройство останавливается автоматически. Вентилятор продолжает работать ок. 3 минут, после чего он отключается.

Счетчик часов работы

Устройство имеет счетчик часов работы (13). Индикатор для минут имеет два разряда, а индикатор для часов – пять разрядов.

Работа со шлангом на патрубке слива конденсата

Для длительного применения или на случай удаления влаги без присмотра следует подсоединить к устройству подходящий шланг для слива конденсата.

✓ Подходящий шланг (диаметр: 13 мм) прилагается.
✓ Устройство выключено.

1. Откройте переднюю крышку.

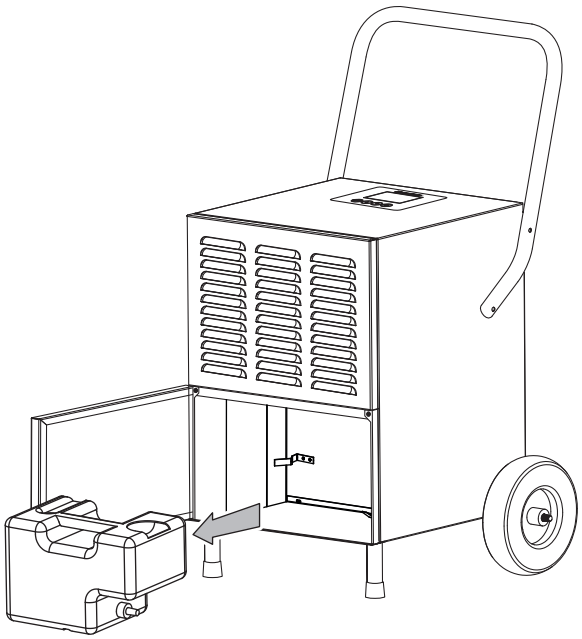

2. Выньте емкость для конденсата.
3. Проведите шланг для слива конденсата через отверстие в днище устройства.

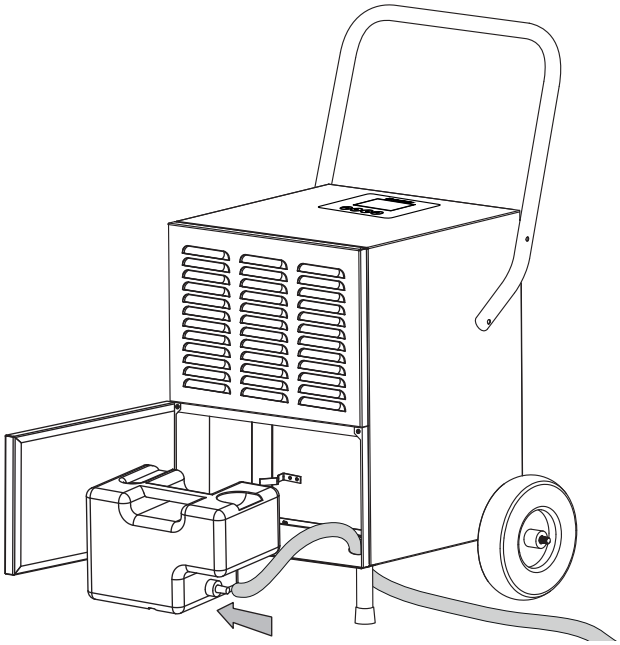

4. Наденьте один конец шланга на патрубок шланга на емкости для конденсата.
5. Вставьте емкость для конденсата обратно в устройство.

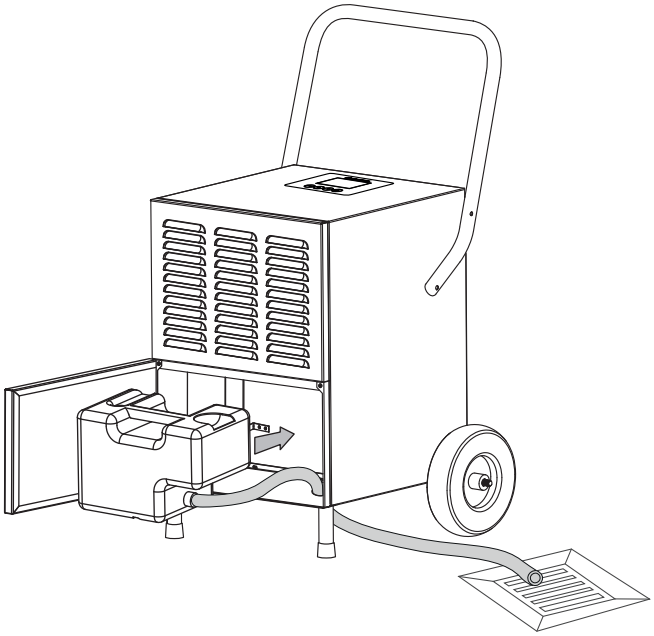

6. Проведите другой конец шланга к подходящему сливу (например, ливневой канализации или достаточно большой приемной емкости). Следите за тем, чтобы шланг не изгибался.

Удалите шланг, если Вы вновь хотите собрать конденсат с помощью емкости для конденсата. Перед хранением высушите шланг. Шланг можно подсоединять для длительного применения в любом режиме работы.

Автоматическое удаление льда

При низких температурах окружающей среды испаритель может обледенеть во время удаления влаги. В этом случае устройство проводит автоматическое удаление льда. Во время фазы оттаивания удаление влаги кратковременно прерывается. Вентилятор продолжает работать.

Длительность удаления льда может быть разной. **Не** выключайте устройство во время автоматического удаления льда. **Не** вынимайте вилку сетевого кабеля из сетевой розетки.

Индикаторы *Удаление льда* (11) и *Скорость вентилятора* (12) горят во время автоматического удаления льда.

Вывод из эксплуатации

Предупреждение об электрическом напряжении
Не прикасайтесь к вилке сетевого кабеля влажными или мокрыми руками.

- Выключите устройство.
- Выньте сетевой кабель из сетевой розетки, взявшись за вилку.
- При необходимости удалите шланг для слива конденсата и находящуюся в нем жидкость.
- При необходимости опорожните емкость для конденсата.
- Очистите устройство в соответствии с главой "Техобслуживание".
- Храните устройство в соответствии с главой "Хранение".

Неисправности и неполадки

Устройство было неоднократно проверено во время производства на безупречное функционирование. Если все же возникнут неисправности, то проверьте устройство, как описано ниже.

Устройство не запускается:

- Проверьте подключение к сети.
- Проверьте сетевой кабель и вилку сетевого кабеля на повреждения.
- Проверьте установленный пользователем сетевой предохранитель.
- Проверьте уровень в емкости для конденсата, при необходимости опорожните ее. Не должны гореть индикатор *Полная емкость для конденсата* (10) и индикатор *Влажность воздуха в помещении / диагностика неисправностей* (18) с сообщением о неисправности **FU**.
- Проверьте правильность установки емкости для конденсата.
- Подождите 10 минут, прежде чем перезапускать устройство. Если устройство на запускается, то поручите проведение электрической проверки специализированной фирме или компании Trotec.

Устройство работает, но без образования конденсата:

- Проверьте поплавок в емкости для конденсата на загрязнение. При необходимости очистите емкость для конденсата. Поплавок должен свободно перемещаться.
- Проверьте температуру в помещении. Соблюдайте допустимый рабочий диапазон устройства в соответствии с техническими характеристиками.
- Убедитесь в том, что относительная влажность воздуха в помещении соответствует техническим характеристикам.
- Проверьте выбранную нужную влажность воздуха в помещении. Относительная влажность воздуха в помещении установки устройства должна быть выше выбранного диапазона. При необходимости уменьшите выбранную нужную влажность воздуха в помещении.
- Проверьте воздушный фильтр на загрязнение. При необходимости очистите или замените воздушный фильтр.
- Проверьте конденсатор на имеющиеся снаружи загрязнения (см. главу "Техобслуживание"). Поручите очистку загрязненного конденсатора специализированной фирме или компании Trotec.
- При необходимости устройство проводит автоматическое удаление льда. Во время автоматического удаления льда удаление влаги не проводится.

Устройство работает громко или вибрирует:

- Проверьте, установлено ли устройство в вертикальном положении и стабильно.

Вытекает конденсат:

- Проверьте устройство на герметичность.

Компрессор не запускается:

- Проверьте температуру в помещении. Соблюдайте допустимый рабочий диапазон устройства в соответствии с техническими характеристиками.
- Убедитесь в том, что относительная влажность воздуха в помещении соответствует техническим характеристикам.
- Проверьте выбранную нужную влажность воздуха в помещении. Относительная влажность воздуха в помещении установки устройства должна быть выше выбранного диапазона. При необходимости уменьшите выбранную нужную влажность воздуха в помещении.
- Проверьте, сработала ли защита компрессора от перегрева. Отсоедините устройство от электросети и дайте ему остыть в течение примерно 10 минут, прежде чем вновь подключать его к электросети.
- При необходимости устройство проводит автоматическое удаление льда. Во время автоматического удаления льда удаление влаги не проводится.

Устройство очень сильно нагревается, работает громко или теряет мощность:

- Проверьте места впуска воздуха и воздушный фильтр на загрязнение. Удалите имеющиеся снаружи загрязнения.
- Проверьте устройство на загрязнение снаружи (см. главу "Техобслуживание"). Поручите очистку загрязненных внутренних компонентов устройства специализированной фирме по холодильному и климатическому оборудованию или компании Trotec.

> **Указание**
> Подождите не менее 3 минут после проведения всех работ по техобслуживанию и ремонту. Только после этого вновь включайте устройство.

После проведения проверок устройство не работает правильно?

Обратитесь в сервисную службу. При необходимости сдайте устройство на ремонт специализированной фирме по холодильному и климатическому оборудованию или компании Trotec.

Коды неисправностей

На индикаторе *Влажность воздуха в помещении / диагностика неисправностей* (18) могут показываться следующие сообщения о неисправностях:

Сообщение о неисправности	Причина	Устранение
E1	Неисправность датчика катушки	Необходимо заменить датчик катушки. Обратитесь в сервисную службу. При необходимости сдайте устройство на ремонт специализированной фирме по холодильному и климатическому оборудованию.
E2	Неисправность датчика влажности воздуха	Необходимо заменить датчик влажности воздуха. Обратитесь в сервисную службу. При необходимости сдайте устройство на ремонт специализированной фирме по холодильному и климатическому оборудованию.
E3	Неисправность датчика температуры	Необходимо заменить датчик температуры. Обратитесь в сервисную службу. При необходимости сдайте устройство на ремонт специализированной фирме по холодильному и климатическому оборудованию.
E4	Системная неисправность "горячая/холодная"	Обратитесь в сервисную службу. При необходимости сдайте устройство на ремонт специализированной фирме по холодильному и климатическому оборудованию.
E5	Слишком высокая температура в помещении	Проверьте, соответствует ли температура в помещении техническим характеристикам. Устройство вновь запускается, если температура в помещении соответствует техническим характеристикам.
FU	Полная емкость для конденсата	Опорожните емкость для конденсата (см. главу "Опорожнение емкости для конденсата").
	Неправильно вставлена емкость для конденсата.	Проверьте правильность установки емкости для конденсата.

Техобслуживание

Интервалы техобслуживания

Интервал техобслуживания и техухода	Перед каждым вводом в эксплуатацию	При необходимости	Не реже чем через каждые 2 недели	Не реже чем через каждые 4 недели	Не реже чем через каждые 6 месяцев	Не реже чем раз в год
Опорожнение емкости для конденсата и сливного шланга		X				
Проверить отверстия всасывания и выпуска воздуха на загрязнение и наличие инородных тел, при необходимости очистить	X			X		
Очистка снаружи		X				X
Визуальная проверка внутренних компонентов устройства на загрязнение		X				X
Проверить воздушный фильтр на загрязнение и наличие инородных тел, при необходимости очистить или заменить	X		X			
Заменить воздушный фильтр					X	
Проверить на повреждения	X					
Проверить крепежные винты		X				X
Пробный пуск						X

Протокол техобслуживания и техухода

Тип устройства: .....

Номер устройства: .....

Интервал техобслуживания и техухода	1	2	3	4	5	6	7	8	9	10	11	12	13	14	15	16
Опорожнение емкости для конденсата и сливного шланга																
Проверить отверстия всасывания и выпуска воздуха на загрязнение и наличие инородных тел, при необходимости очистить																
Очистка снаружи																
Визуальная проверка внутренних компонентов устройства на загрязнение																
Проверить воздушный фильтр на загрязнение и наличие инородных тел, при необходимости очистить или заменить																
Замена воздушного фильтра																
Проверить на повреждения																
Проверить крепежные винты																
Пробный пуск																
Примечания:																

1. Дата: ..... Подпись:	2. Дата: ..... Подпись:	3. Дата: ..... Подпись:	4. Дата: ..... Подпись: .....
5. Дата: ..... Подпись:	6. Дата: ..... Подпись:	7. Дата: ..... Подпись:	8. Дата: ..... Подпись: .....
9. Дата: ..... Подпись:	10. Дата: ..... Подпись:	11. Дата: ..... Подпись:	12. Дата: ..... Подпись: .....
13. Дата: ..... Подпись:	14. Дата: ..... Подпись:	15. Дата: ..... Подпись:	16. Дата: ..... Подпись: .....

Работы перед началом техобслуживания

Предупреждение об электрическом напряжении
Не прикасайтесь к вилке сетевого кабеля влажными или мокрыми руками.

- Выключите устройство.
- Выньте сетевой кабель из сетевой розетки, взявшись за вилку.

Предупреждение об электрическом напряжении
Работы по техобслуживанию, для которых необходимо открывать корпус, разрешается проводить только авторизованным специализированным фирмам или компании Trotec.

Очистка корпуса

Очищайте устройство увлажненной, мягкой, неворсящейся салфеткой. Следите за тем, чтобы в корпус не попала влага. Следите за тем, чтобы не возникало контакта влаги с электрическими компонентами. Не используйте для смачивания салфетки агрессивные чистящие средства, например, чистящий спрей, растворители, спиртосодержащие и абразивные чистящие средства.

Визуальная проверка внутренних компонентов устройства на загрязнение

1. Удалите воздушный фильтр.
2. Посветите фонариком в отверстия устройства.
3. Проверьте внутренние компоненты устройства на загрязнение.
4. Если Вы обнаружите толстый слой пыли, то поручите очистку загрязненных внутренних компонентов устройства специализированной фирме по холодильному и климатическому оборудованию или компании Trotec.
5. Вновь вставьте воздушный фильтр.

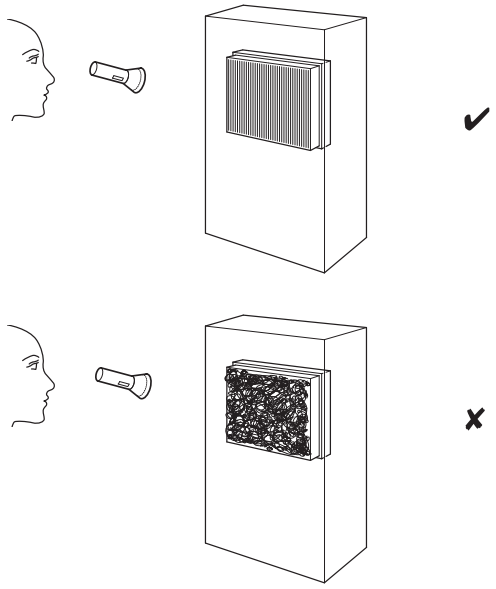

Контур хладагента

- Весь контур хладагента представляет собой герметично закрытую и не требующую техобслуживания систему. Его техобслуживание и ремонт разрешается проводить только специализированной фирме по холодильному и климатическому оборудованию или компании Trotec.

Очистка воздушного фильтра

Указание
Убедитесь в том, что воздушный фильтр не изношен и не поврежден. Углы и кромки воздушного фильтра не должны быть деформированы и скруглены. Перед вставкой воздушного фильтра убедитесь в том, что он не поврежден и сухой!

Воздушный фильтр необходимо чистить по мере его загрязнения. Это видно по уменьшенной мощности (см. главу "Неисправности и неполадки").

1. Удалите оба винта на нижней стороне впуска воздуха.

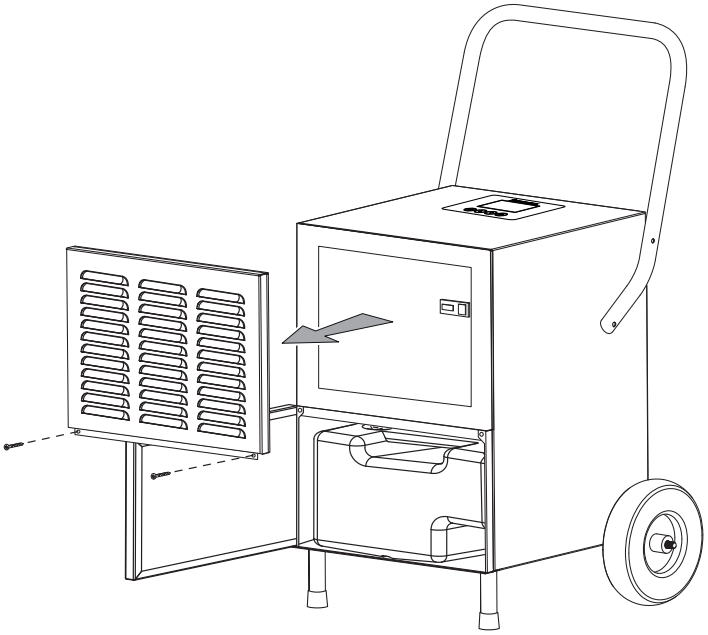

2. Выньте воздушный фильтр из устройства.

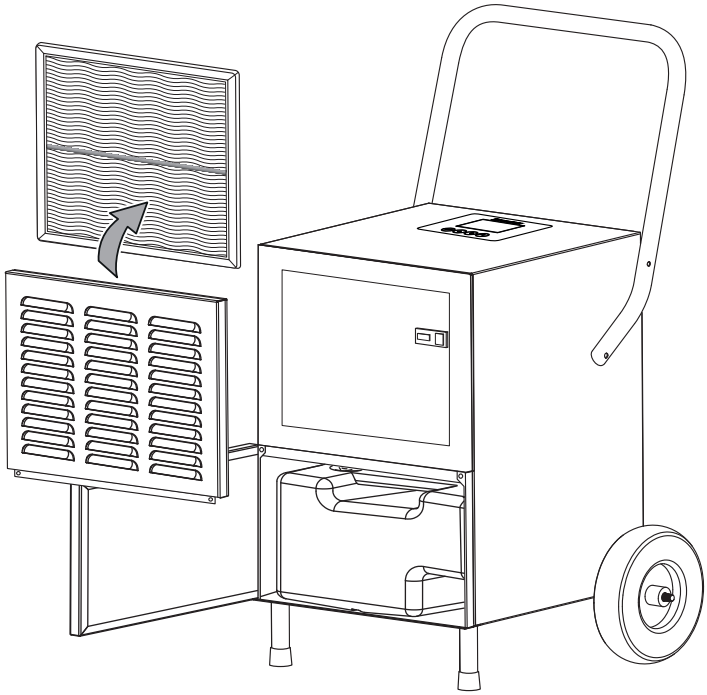

3. Очистите фильтр мягкой и неворсящейся увлажненной салфеткой. Если фильтр загрязнен слишком сильно, то очистите его теплой водой, смешанной с нейтральным чистящим средством.

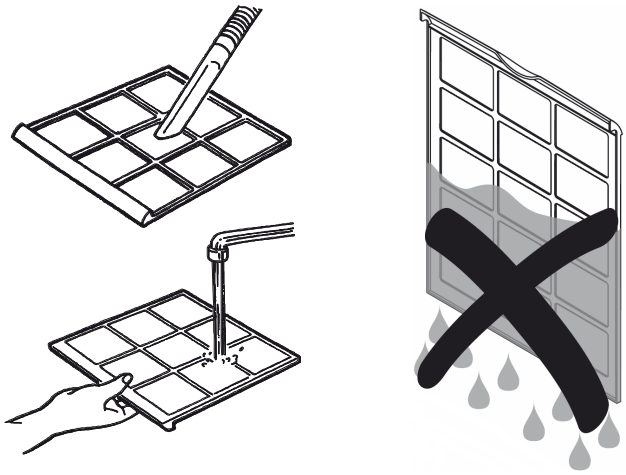

4. Полностью высушите фильтр. Не вставляйте мокрый фильтр в устройство!

5. Вставьте воздушный фильтр обратно в устройство.
   ⇨ Проследите за тем, чтобы воздушный фильтр находился в показанных креплениях.

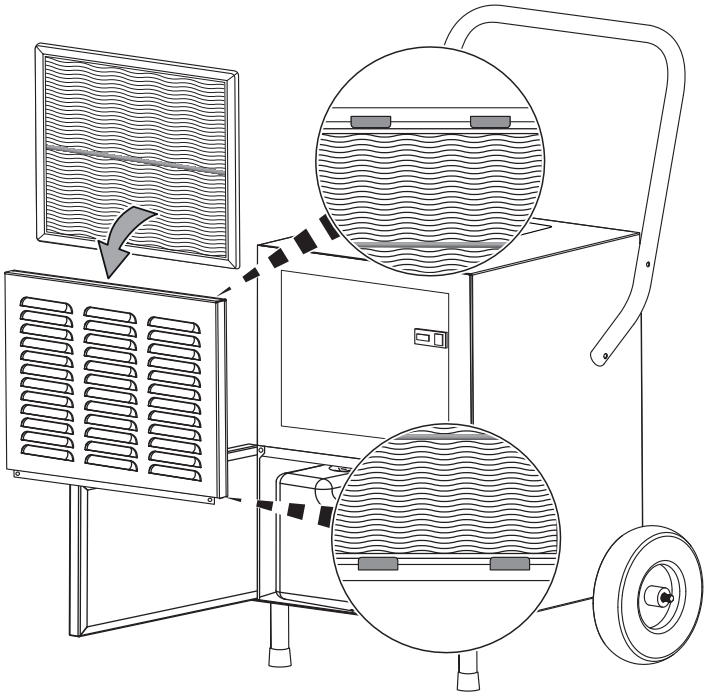

6. Закрепите оба винта на нижней стороне впуска воздуха.

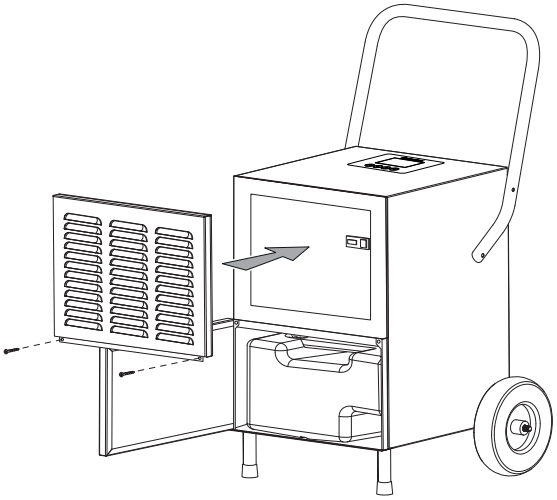

Опорожнение емкости для конденсата

Если емкость для конденсата наполнена или неправильно вставлена, то загорается индикатор *Полная емкость для конденсата* (10) на панели управления и на индикаторе *Влажность воздуха в помещении / диагностика неисправностей* (18) показываются буквы **FU**. Компрессор и вентилятор выключаются.

1. Выньте емкость для конденсата из устройства.

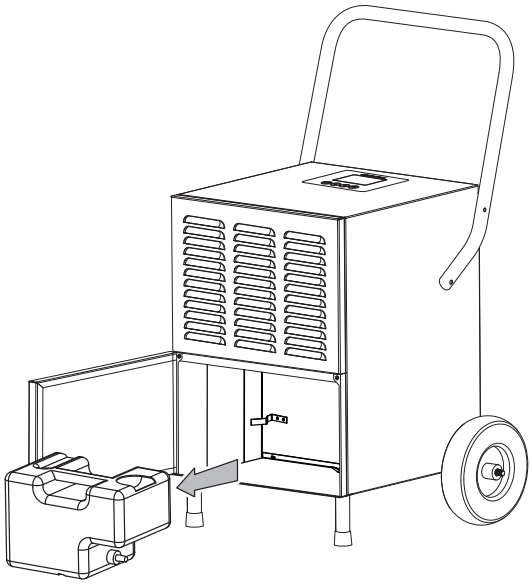

2. Опорожните емкость для конденсата над сливом или мойкой.
3. Промойте емкость чистой водой. Необходимо регулярно чистить емкость легким чистящим средством (не моющим средством!).
4. Вставьте емкость для конденсата обратно в устройство. При вставке и вынимании емкости для конденсата не повредите поплавок.
   При этом проследите за тем, чтобы поплавок был правильно расположен.
   При этом проследите за тем, чтобы емкость для конденсата была вставлена правильно, иначе устройство не включится.

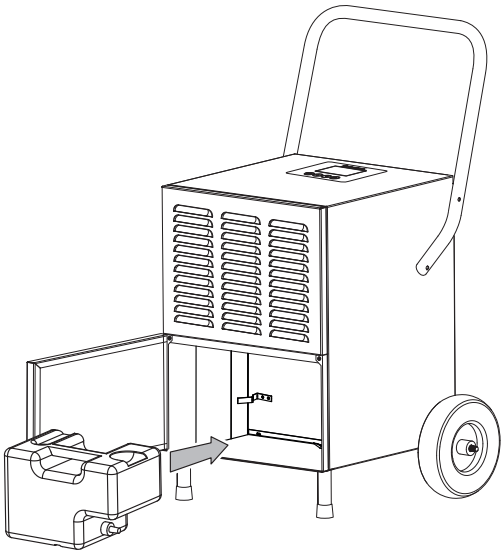

Работы после техобслуживания

Если Вы хотите дальше использовать устройство:

- Оставьте устройство постоять на 12 - 24 часа, чтобы в компрессоре смог собраться конденсат. Вновь включайте устройство только через 12 - 24 часа!
  В противном случае может быть поврежден компрессор и устройство не сможет больше функционировать. В этом случае теряет силу гарантийное обязательство.
- Вновь подключите устройство, вставив вилку сетевого кабеля в сетевую розетку.

Если Вы длительное время не используете устройство:

- Храните устройство в соответствии с главой "Хранение".

Техническое приложение

Технические характеристики

Параметр	Значение
Модель	**TTK 172 ECO**
Макс. производительность удаления влаги	55 л / 24 ч
Производительность удаления влаги при 30 °C и 80 % отн. влажности	50 л / 24 ч
Объемный поток воздуха	350 м^3/ч
Температура окружающей среды	от 5 °C до 35 °C
Рабочий диапазон относительной влажности воздуха	от 30 % до 80 % отн. влажности
Подключение к сети	1/N/PE ~ 220 - 240 В/ 50 Гц
Потребляемая мощность	1,15 кВт
Номинальный ток	5 A
Хладагент	R470C
Количество хладагента	410 г
Объем емкости для конденсата	7 л
Уровень шума (на расстоянии 1 м)	55 дБ(A)
Размеры (длина x ширина x высота)	543 x 315 x 1100 мм
Минимальное расстояние к стенам и предметам A: вверху: B: сзади: C: сбоку: D: спереди:	 50 см 50 см 30 мм 50 см
Вес	29 кг

Электросхема

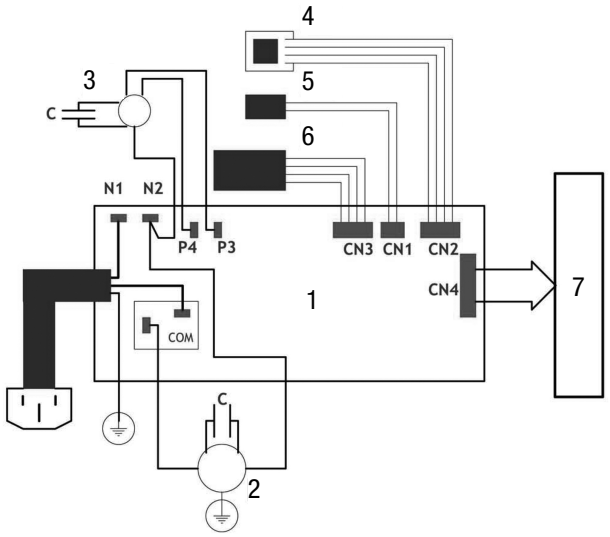

1	Главная плата	2	Компрессор
3	Двигатель вентилятора	4	Датчик влажности воздуха
5	Датчик температуры	6	Световой барьер
7	К плате индикаторов		

Чертеж и список запчастей

Информация

Номера позиций запчастей отличаются от номеров позиций деталей, используемых в руководстве по эксплуатации.

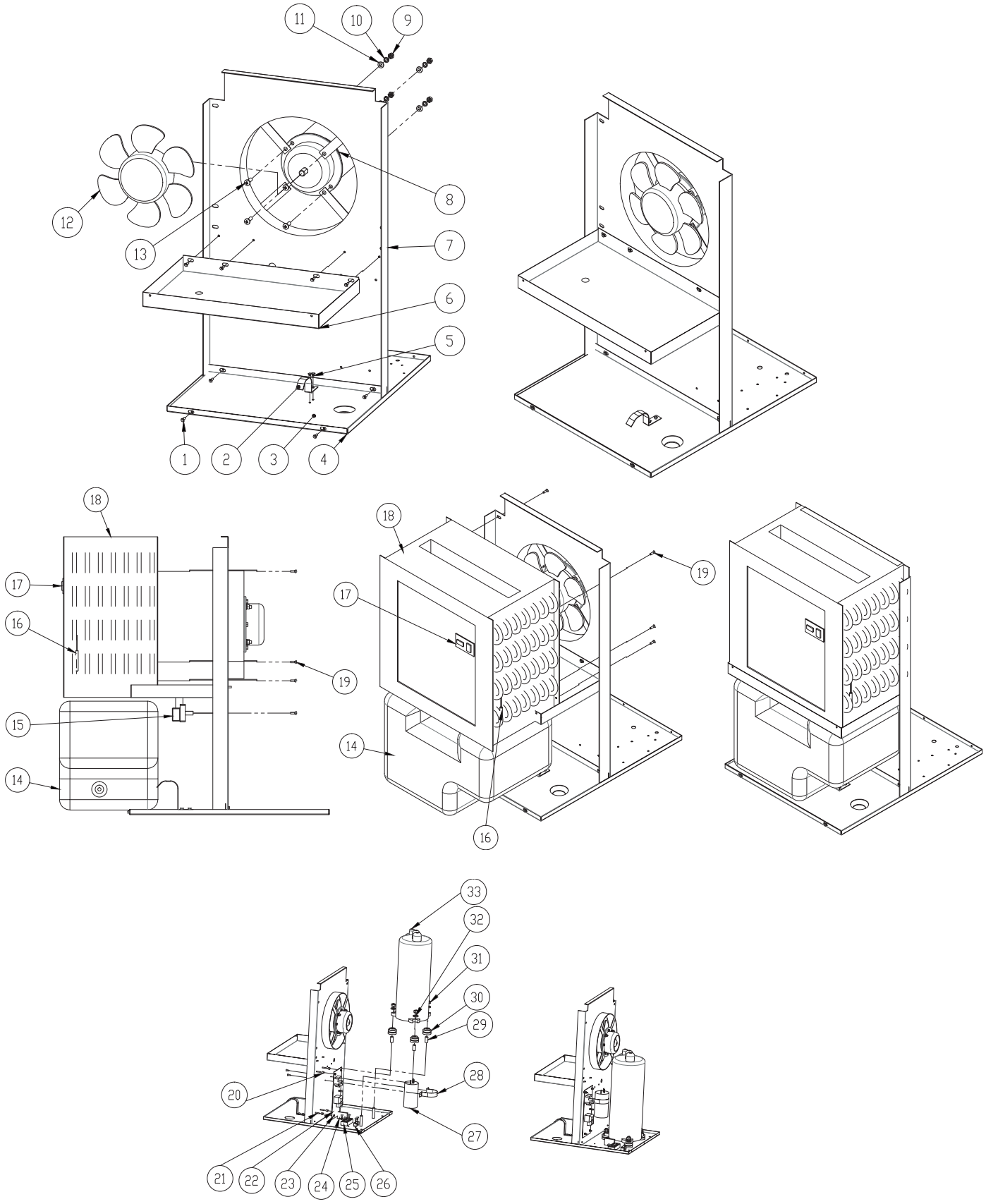

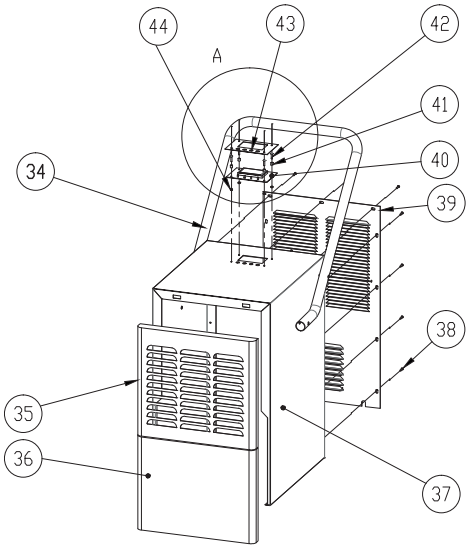

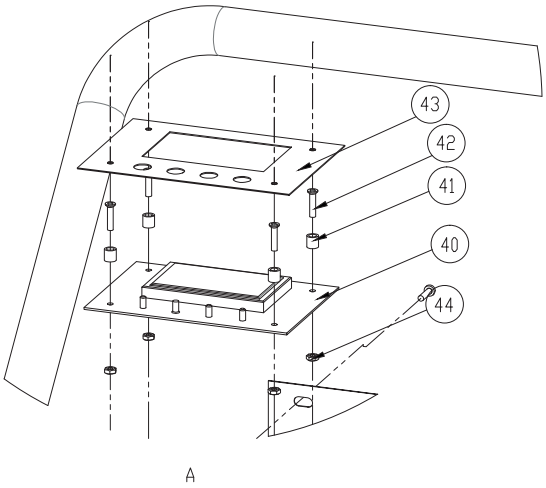

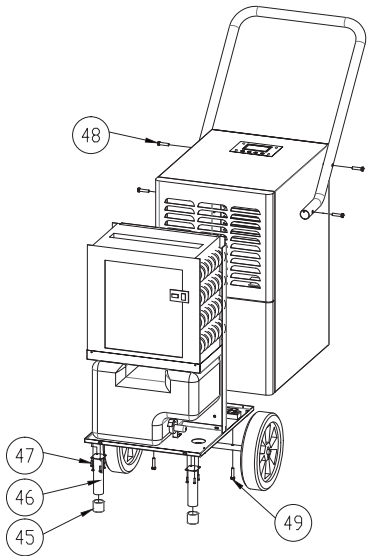

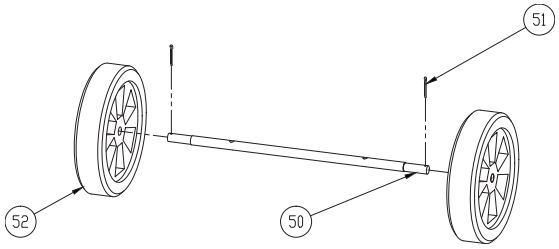

№	Запчасть	№	Запчасть	№	Запчасть
1	Self-tapping screws M3*12	19	Self-tapping screws M3*12	37	Machine body shell
2	Water tank fixed buckle	20	Circuit board insulation circle	38	Self-tapping screws M3*12
3	Water tank subplate	21	M3*20 screws for circuit board	39	Back board
4	Pedestal	22	Circuit board	40	Display board
5	Self-tapping screws M3*12	23	M3 screw nuts for circuit board	41	Circuit board insulation circle
6	Water tray	24	Fan motor capacitor	42	M3*20 screws for display board
7	Median septum	25	Terminal Blocks	43	Display label
8	Fan motor	26	Electric wire clasp	44	M3 screw nuts for display board
9	M5 screw nuts for fan motor	27	Compressor capacitor	45	Locking plug
10	M5 Spring washer for fan motor	28	Compressor capacitor fixed plate	46	Supporting leg
11	M5 gaskets for fan motor	29	Compressor fixed sleeve	47	Self-tapping screws M3*12 to fix bottom body shell
12	Fan blades	30	Compressor cushion	48	M3*25 screw
13	M5*20 screws for fan motor	31	M8 screw nuts for compressor	49	M3*35 screw
14	Water tank	32	M8 gasket for compressor	50	Wheel axle
15	Water level sensor	33	Compressor	51	Ø3 cotter pin
16	Temperature sensor	34	The short handle	52	Wheel
17	Humidity sensor	35	Upper front board		
18	Condensator & Evaporater	36	Bottom front board		

Утилизация

Электронные устройства не выбрасываются в бытовой мусор, а в Европейском Союзе – согласно Директиве 2012/19/ЕС ЕВРОПЕЙСКОГО ПАРЛАМЕНТА И СОВЕТА от 4 июля 2012 года по бывшим в употреблении электрическим и электронным устройствам – подвергаются квалифицированной утилизации. После использования данного устройства просим утилизировать его в соответствии с законодательными положениями.

Эксплуатируйте устройство с экологически чистым и нейтральным по отношению к озону хладагентом (см. главу "Технические характеристики").

Утилизируйте содержащийся в устройстве хладагент надлежащим образом в соответствии с национальным законодательством.

Trotec GmbH & Co. KG

Grebbener Str. 7
D-52525 Heinsberg
+49 2452 962-400
+49 2452 962-200

info@trotec.com
www.trotec.com